SISTEMA DE LUBRIFICAÇÃO PARA TRANSPORTADOR MONO-RAIL

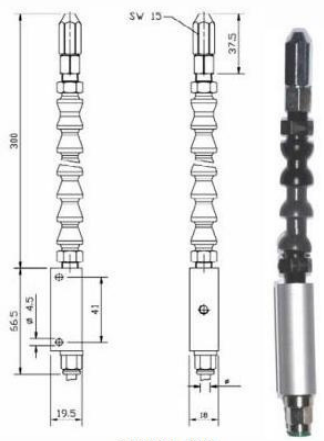

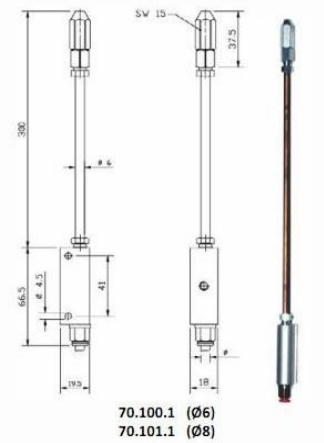

Cód. 721000000000

Apresentação

Este sistema foi concebido para lubrificar os rolamentos de transportadores aéreos em funcionamento, o que proporciona uma quantidade de projeção de lubrificante exata e localizada em movimento.

Sistema de Lubrificação composto por:

1) 2x Válvulas pneumáticas com acionamento mecânico (rolamentos)
2) 4x Micro bombas divididas em dois grupos de duas
(para controlo de quantidade injeção de óleo)
3) 1x Electroválvula de admissão de Ar
(para controlo de quantidade injeção de óleo)
4) 1x Reservatório 2,2 L
5) 2x Reguladores de ar

APARTADO 29 | 3754 – 908 AGUADA DE CIMA | ÁGUEDA | PORTUGAL
Telef .: +351 234660880 | Fax .: +351 234660881 | e-mail: fimel@fimel.pt | Internet: www.fimel.pt